PUMP SPECS SHEET Model: KA 3815

DATI TECNICI *SPECIFICATIONS*		
DIAMETRO PISTONE *PISTON DIAMETER*	25	mm
CORSA *STROKE*	19	mm
NUMERO PISTONI *NUMBER OF PISTONS*	3	
REGIME DI ROTAZIONE MASSIMO *MAX. SPEED*	1725	RPM
PRESSIONE MASSIMA *MAX. PRESSURE*	150	Bar
	2175	*PSI*
PORTATA A PRESSIONE MASSIMA *FLOW RATE AT MAX. PRESSURE*	44.4	l/min.
	11.7	*GPM*
PRESSIONE MINIMA IN ASPIRAZIONE *MIN. INLET PRESSURE*	-0,1	bar
	-1.5	*PSI*
PRESSIONE MASSIMA IN ASPIRAZIONE *MAX. INLET PRESSURE*	6	bar
	87	*PSI*
TEMPERATURA MASSIMA ACQUA IN ASPIRAZIONE *INLET WATER MAX. TEMPERATURE*	74	°C
	165	*°F*
POTENZA MASSIMA ASSORBITA *POWER REQUIREMENT*	13.1	kW
	17.5	*HP*
DIAMETRO ALBERO *SHAFT DIAMETER*	24	mm
DIAMETRO IN ASPIRAZIONE *SUCTION DIAMETER*	1”	BSP
DIAMETRO IN MANDATA *OUTLET DIAMETER*	1/2	BSP
OLIO SAE 75W90 *CRANKCASE OIL SAE 75W90*	1.4	l
	0.37	*U.S.G.*
PESO *UNIT WEIGHT*	19.3	kg
	42.5	*lbs*

CARATTERISTICHE
FEATURES

- CARTER IN LEGA DI ALLUMINIO PRESSOFUSO
- *COMPACT DIE CAST ALUMINIUM CRANKCASE FOR HIGH STRENGTH*

- TESTATA IN ACCIAIO INOX AISI 316
- *PUMP HEAD MADE OF AISI 316 STAINLESS STEEL*

- ALBERO A GOMITI IN ACCIAIO FORGIATO
- *FORGED STEEL CRANKSHAFT INCREASES LOAD RESISTANCE*

- CUSCINETTI A RULLI CILINDRICI SOVRADIMENSIONATI
- *OVERSIZED STRAIGHT ROLLER BEARINGS*

- BIELLE IN LEGA SPECIALE ANTIFRIZIONE
- *SPECIAL ANTI-FRICTION LIGHT ALLOY CONNECTING RODS*

- GUIDE PISTONE IN ACCIAIO INOX
- *STAINLESS STEEL PLUNGER RODS*

- PISTONI IN CERAMICA AD ELEVATA FINITURA SUPERFICIALE
- *HIGHLY POLISHED CERAMIC PISTONS*

- VALVOLE IN ACCIAIO INOX AISI 316
- *EFFICIENT VOLUMETRIC AISI 316 STAINLESS STEEL CHECK VALVES*

- GUARNIZIONI DI ALTA PRESSIONE CON SPECIALE MESCOLA ANTIUSURA ED ANELLO ANTIESTRUSIONE IN TEFLON RINFORZATO
- *HIGH PRESSURE SEALS MADE OF SPECIAL COMPOUND FOR WEAR RESISTANCE AND TEFLON REINFORCED ANTI-EXTRUSION RING.*

PUMP SPECS SHEET KA 3815

PUMP SPECS SHEET

CURVE DI PRESTAZIONI — *PERFORMANCE CURVES*

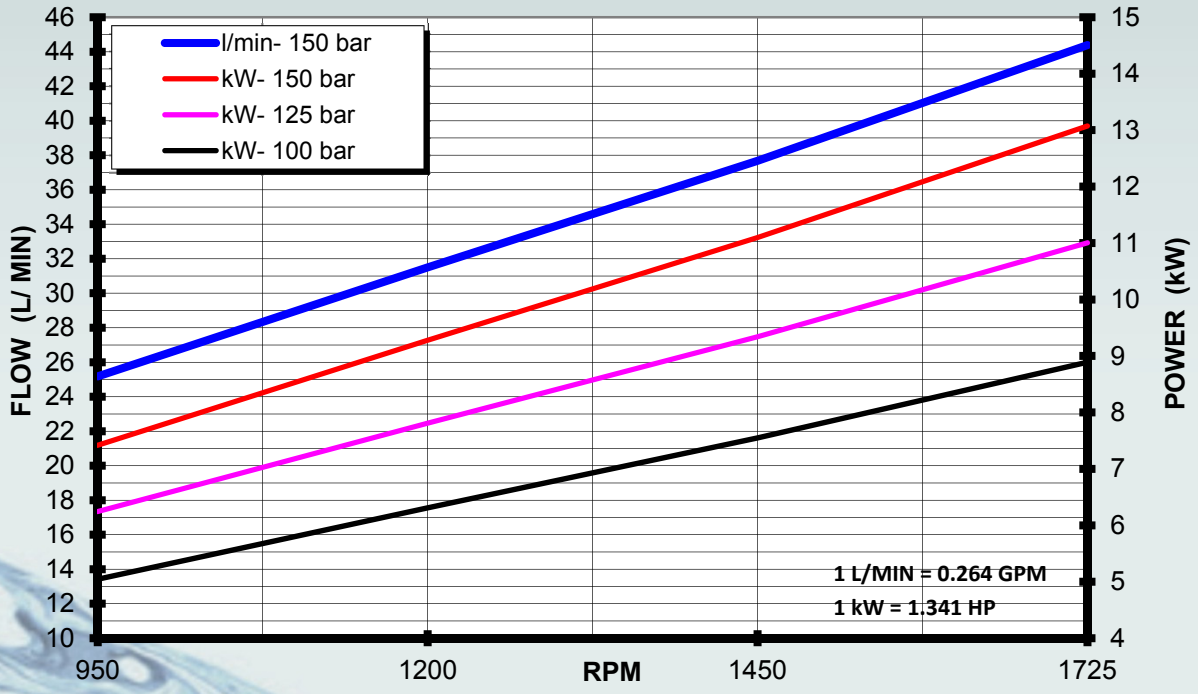

DIMENSIONI DI INGOMBRO — *DIAGRAM DIMENSIONS*

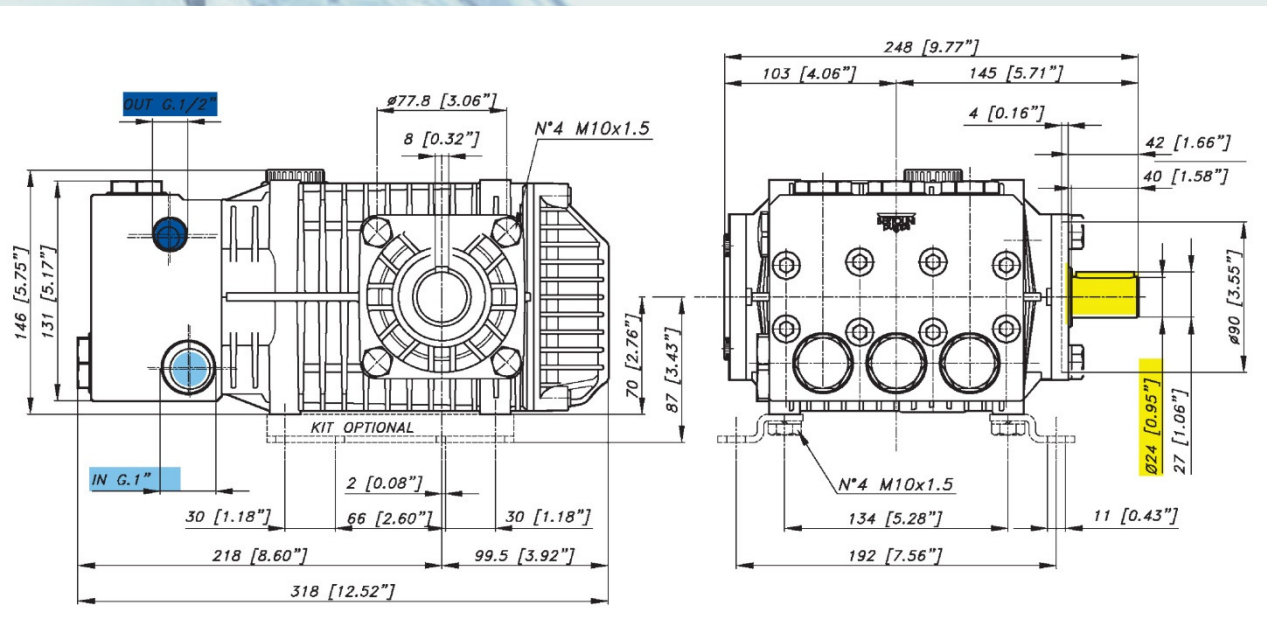

KIT PIEDINI COD. 05.9890.97.3 (OPTIONAL)
MOUNTING RAILS KIT P/N 05.9890.97.3 (OPTIONAL)

I dati riportati sono indicativi e non impegnativi, l'azienda si riserva di variarli in qualsiasi momento e senza alcun preavviso.
Due to our program of continuous product development, we reserve the right to alter specifications without notice